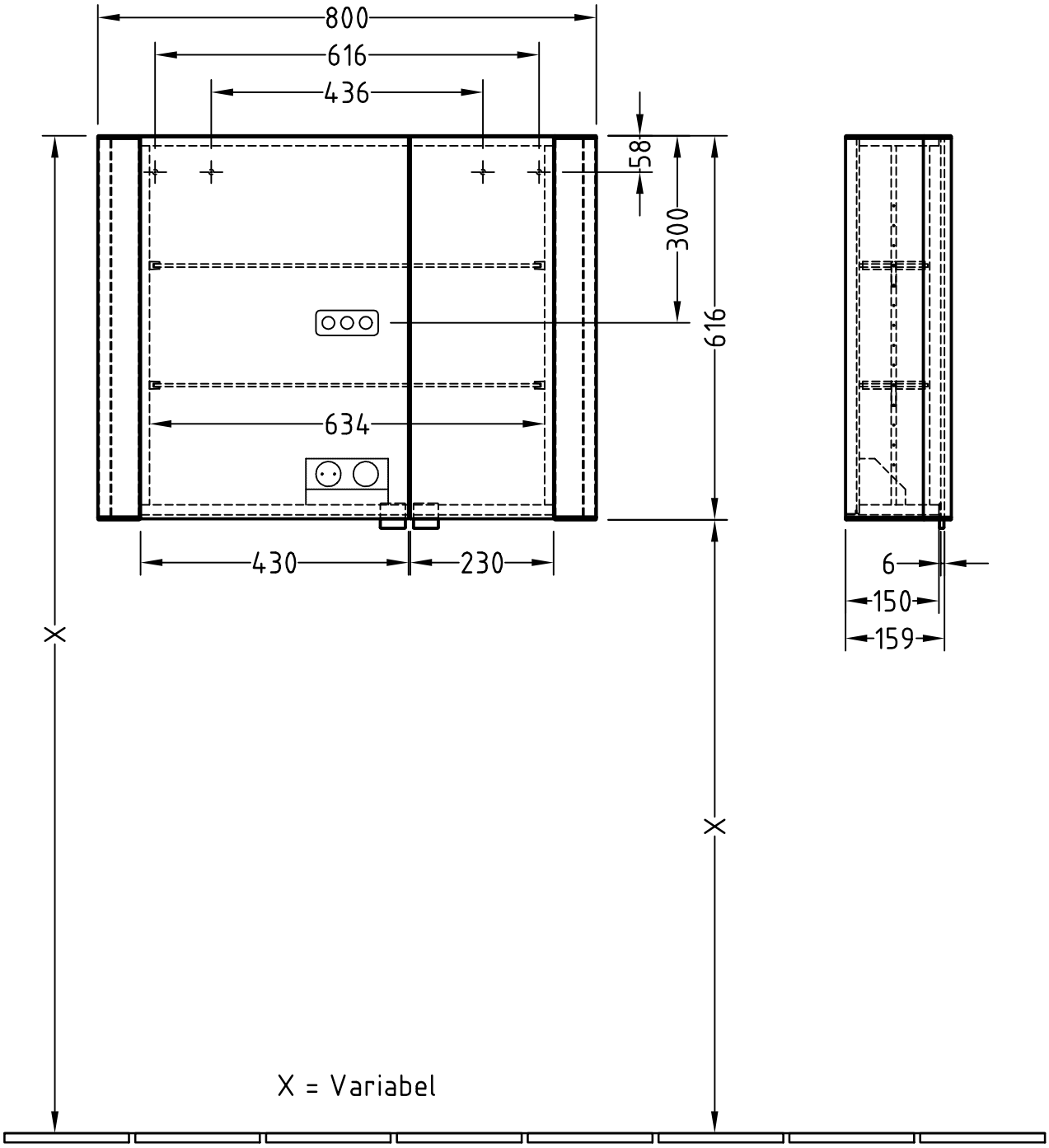

N L

220 - 240 V loser Netzanschluss (laut VDE 0100 Teil 701)

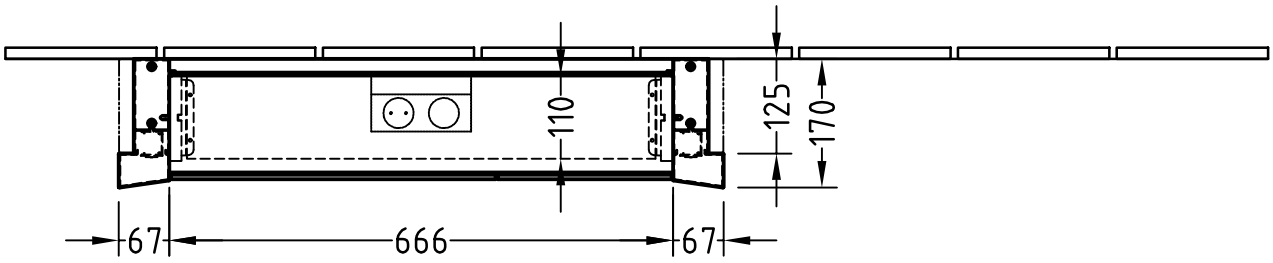

Datum/Name	Änderung

Maßstab	Modell	Freimaßtoleranz	Werkstoff
1:10	B386 80 XX		

Villeroy & Boch

Komp.-Nr./Mat.-Nr.

	Tag	Name	Zeichnungs-Nr.
gez.	11.05.2012	ME	B386 80 XX
gepr.			

Bezeichnung

Spiegelschrank
My View

K:\...\acad\zeichng\sond-prg\solo as\my view\typenzeichnungen\...